## ԳԱԳԱԹԱՅԻՆ ՀԱՆԳՈՒՅՑ

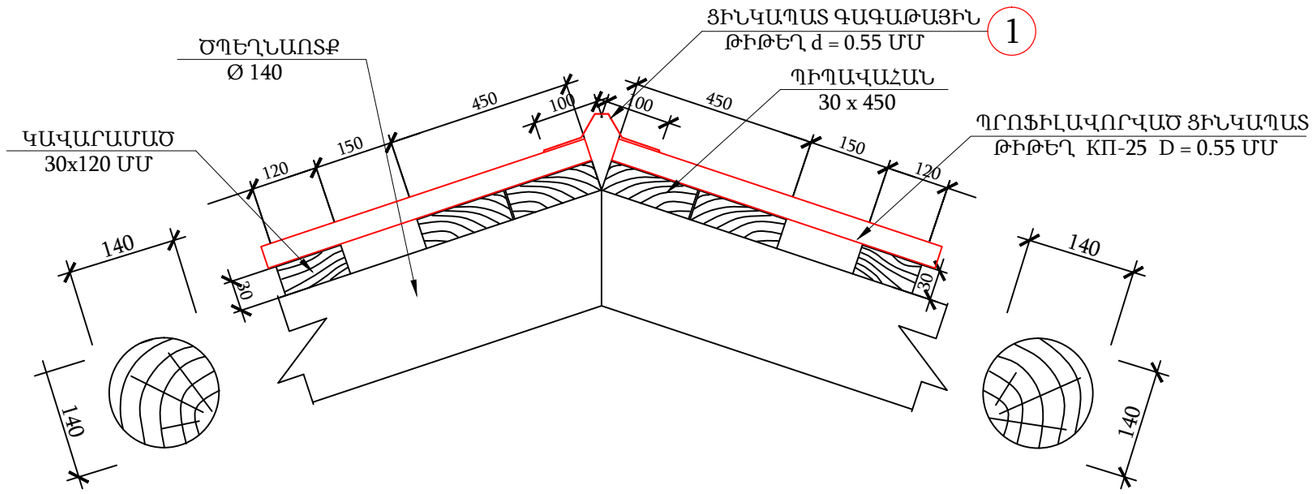


## ԾՊԵՂՆԱՌՏՔԻ ԵՎ ԹԵՔԱՆԻ ՄԻԱՑՈՒՄ

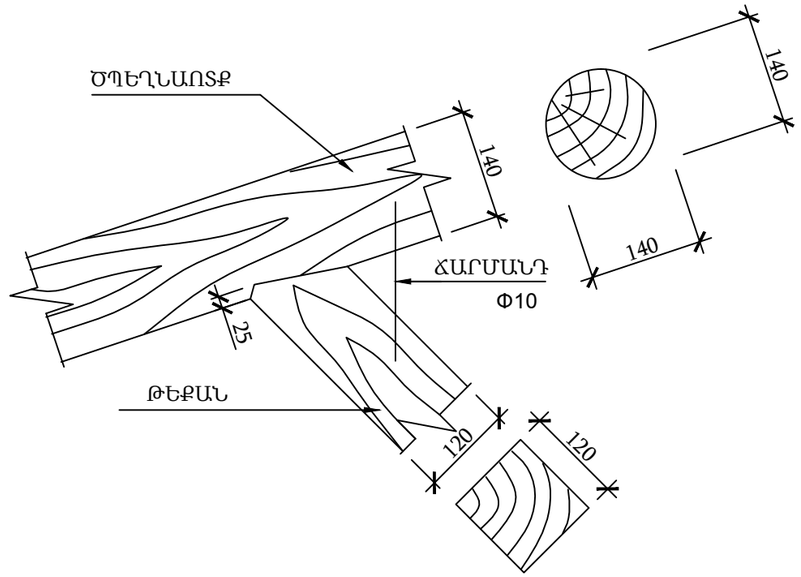


## ՑԻՆԿԱՊԱՏ ԳԱԳԱԹԱՅԻՆ ԹԻԹԵՂԻ ՏԵՍՔԸ /ԾՌՎԱԾՔ/

| | 1 |
|---|---|
| ՏԵՍՔ /ԾՌՎԱԾՔ/ | 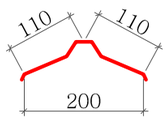  |
| Կտրվածքի երկար. / մմ / | 250 |
| Ընդհանուր երկար. / մ / | 77.6 |
| Ընդհանուր մակերես. /ք. մ / | 19.4 |

### ԾԱՆՈԹՈՒԹՅՈՒՆ

1. ԲՈԼՈՐ ՉԱՓԵՐԸ ՏՐՎԱԾ ԵՆ ՄՄ-ՈՎ:
2. ՀԵՂՅՈՒՍԱՅԻՆ ՄԻԱՑՈՒՄՆԵՐՈՒՄ ՏԱՓՕՂԱԿՆԵՐԻ ԵՎ ՀԱԿԱՄԱՆԵԿՆԵՐԻ ՏԵՂԱԴՐՈՒՄԸ ՊԱՐՏԱԴԻՐ Է:
3. ՀԵՂՅՈՒՄՆԵՐԻ, ՄԵԽԵՐԻ ՉԱՓԸ, ՔԱՆԱԿԸ, ՏԵՂԱԴՐՄԱՆ ՍԽԵՄԱՆ ՏՐՎՈՒՄ Է ՆԱԽԱԳԾՈՂԻ ԿՈՂՄԻՑ:
4. ՓԱՅՏԱՆՅՈՒԹԸ ՊԱՏԵԼ ՀԱԿԱՆԵԽԻՉ ԵՎ ՀԱԿԱՀՐԴԵՀԱՅԻՆ ԼՈՒԾՈՒՅԹՈՎ:
5. ԳԾԱԳՐԻ ՎՐԱ ՏԱՌԵՐՈՎ ՆՇՎԱԾ ՉԱՓԵՐԸ ՏՐՎՈՒՄ ԵՆ ՆԱԽԱԳԾՈՂԻ ԿՈՂՄԻՑ :
6. ՎՐԱԴԻՐՆԵՐԸ ԻՐԱԿԱՆԱՑՆԵԼ ՓԱՅՏԻՑ ԿԱՄ ՄԵՏԱՂԻՑ:

| | | | | | | |
|---|---|---|---|---|---|---|
| Երևան քաղաքի Նոր Նորք վարչական շրջանի Մառի փող. հ.9 բազմաբնակարան շենքի տանիքի հիմնանորոգում | | | | ՊԱՏՎԵՐ № «ԵՔ-ՊԸԱՇՁԲ-13/65-1» | | |
| | | | Ճարտարապետաշինարարական | Փուլ | Թերթ | Թերթեր |
| ՏՆՕՐԵՆ | Լ. ԳՐԻԳՈՐՅԱՆ | | | ԱՆ | ՃՇ-7 | 9 |
| ՆԱԽԱԳԾԵՑ | Դ. ՀԱԿՈԲՅԱՆ | | Գազաթային հանգույց | «Թ.Ա.Հ.Գ.Գրիգ» ՍՊԸ | | |